# Замяна уплътняване посредством салникова набивка с механично уплътнение

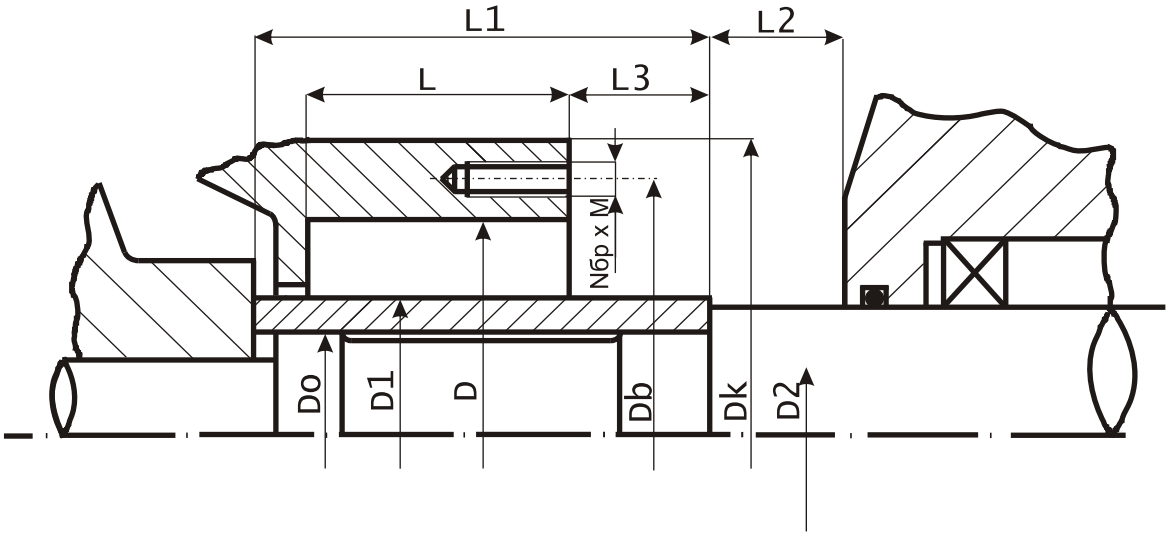


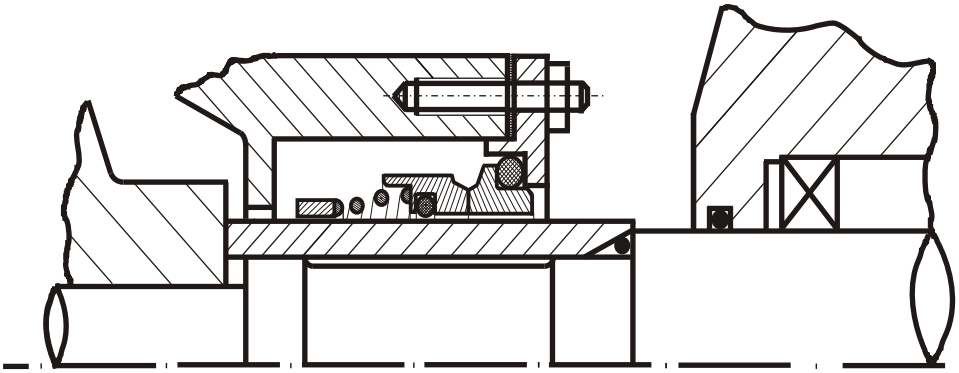

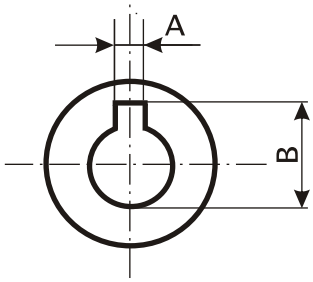


ПОМПА ВИД: .....

ТЕМПЕРАТУРА: .....

НАЛЯГАНЕ: .....

ОБОРОТИ: .....

НАЛИЧИЕ НА МЕХАНИЧНИ ПРИМЕСИ: .....

ВИД НА ТРАНСПОРТИРАНИЯ ФЛУИД: .....

| L | L1 | L2 | L3 | D | DO | D1 | Db | Dk | D2 | N | M | A | B |
|---|---|---|---|---|---|---|---|---|---|---|---|---|---|
| | | | | | | | | | | | | | |
| | | | | | | | | | | | | | |